NEOTEK VISION

Recuperador a Pellets

TEK Biomasse HEATING

Ref.2RA20PTGAKPCNL0002

CARACTERÍSTICAS

- Saída de Fumos: Superior;
- Recuperador de calor com dimensões standard para a maioria das lareiras construídas;
- Fácil instalação, utilização, acendimento e manutenção;
- Laterais e sifão em vermiculite;
- Estrutura em chapa de aço reforçada;
- Possibilidade de funcionamento estanque, através da ligação do ar de admissão diretamente do exterior;
- Sistema SMARTSTOVE incluído:

Termostato sem fios com conexão até 10metros

Aplicação 4Heat para gestão à distância

Recetor Pinkey

DADOS TÉCNICOS

9 KW	0,99 - 1,98 Kg/h	até 240 m³	A+
7,9 KW	80 M mm	15 Kg	
86%	230 V	92 Kg	816 x 720 x 601 mm

SMARTSTOVE INSIDE

FUNCIONALIDADES

NEOTEK VISION

Recuperador a Pellets

TEK Biomasse HEATING

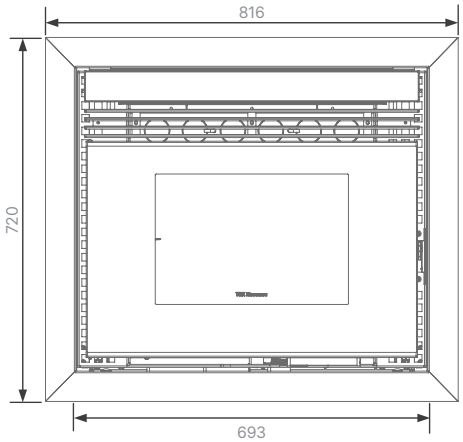

VISTA FRONTAL

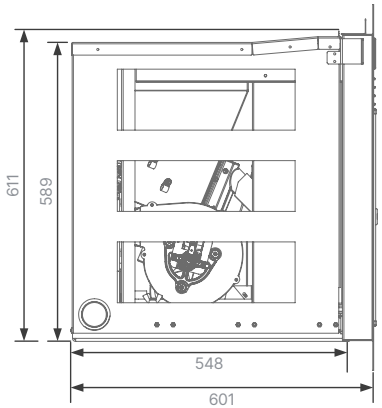

VISTA LATERAL

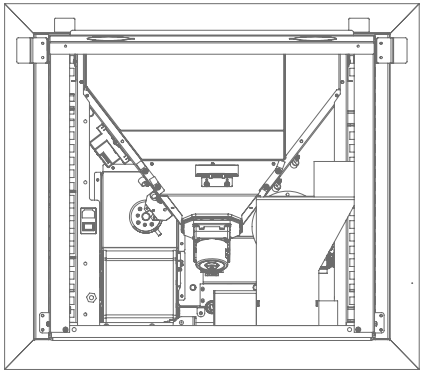

VISTA TRASEIRA

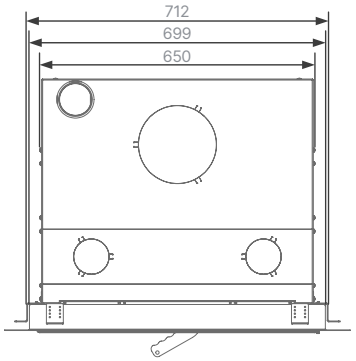

VISTA DE CIMA

DADOS TÉCNICOS

9 KW	0,99 - 1,98 Kg/h	até 240 m³	A+
7,9 KW	80 M mm	15 Kg	
86%	230 V	92 Kg	816 x 720 x 601 mm